Ministerstvo dopravy
Odbor pozemních komunikací,
příloha k č. j. MD-11566/2024-940/3.

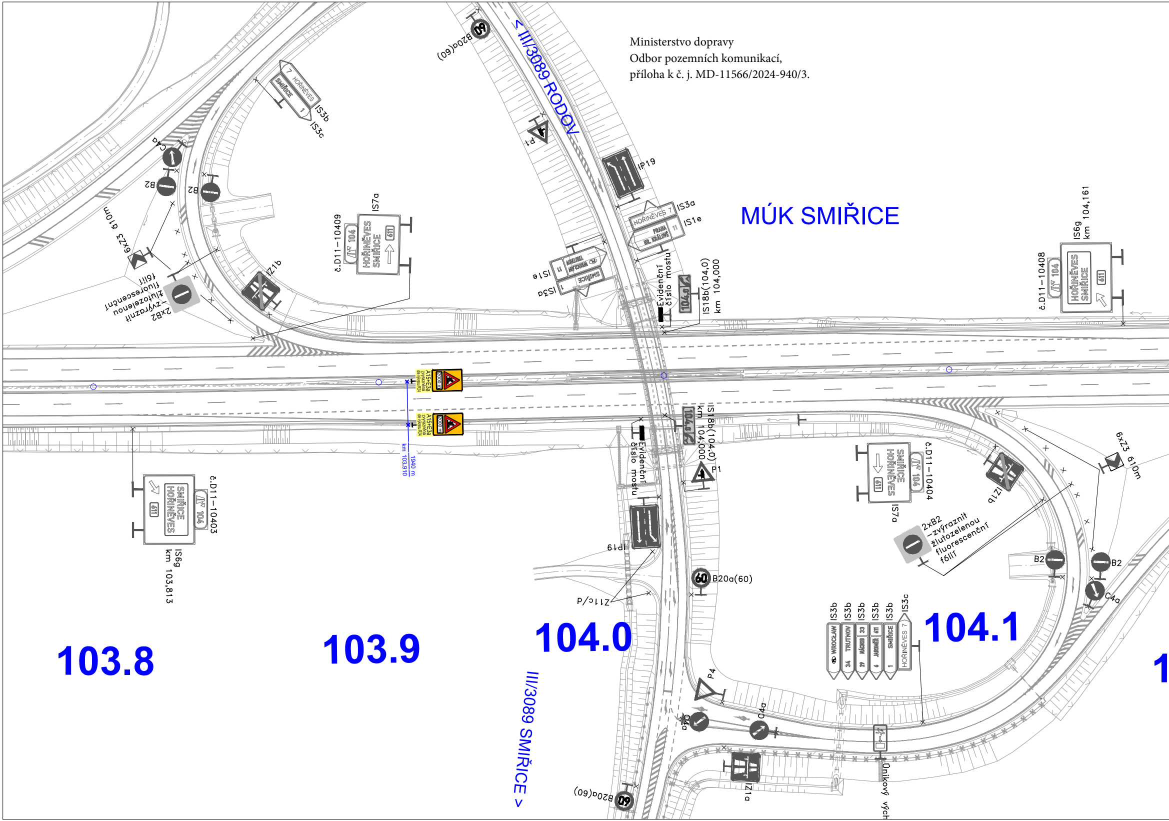
MÚK SMIŘICE
< III/3089 RODOV
III/3089 SMIŘICE >
103.8
103.9
104.0
104.1
B20a(60)
P1
IP19
IS3a
IS1e
IS3b
IS3c
HOŘINĚVES 7
SMIŘICE 1
PRAHA
HR. KRÁLOVÉ 11
WROCLAW
TRUTNOV 11
C4a
B2
6xZ3 á10m
2xB2 -zvýraznit žlutozelenou fluorescenční fólií
Z1b
IS7a
č.D11-10409
HOŘINĚVES SMIŘICE 611 104
Evidenční číslo mostu
IS18b(104,0) km 104,000
104,0
IS6g km 104,161
č.D11-10408
A15+E3a
2000 m
km 103,910
1940 m
č.D11-10403
SMIŘICE HOŘINĚVES 611 104
IS6g km 103,813
č.D11-10404
Z11c/d
P4
WROCLAW
TRUTNOV 34
NÁCHOD 27 33
JAROMĚŘ 6 611
SMIŘICE 1
Z1a
Únikový vých

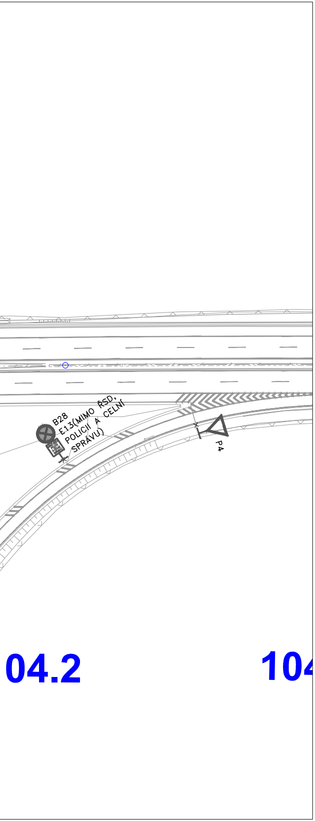
B28
E13(MIMO ŘSD, POLICII A CELNÍ SPRÁVU)
P4
04.2
104

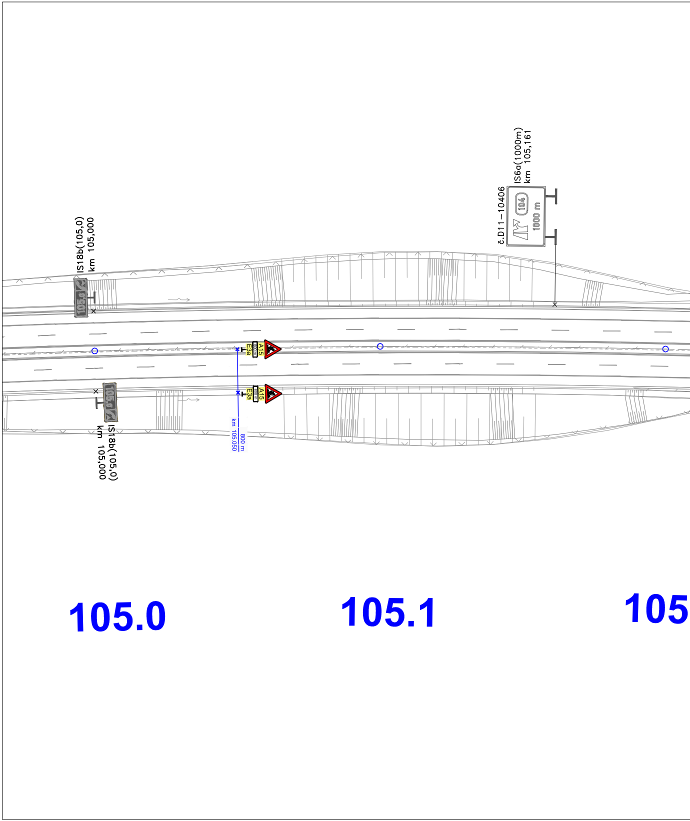
IS18b(105,0)
km 105,000
105.0
IS6a(1000m)
km 105,161
č.D11-10406
104
1000 m
A15
E3a
800 m
km 105.050
800 m
A15
E3a
105.0
IS18b(105,0)
km 105,000
105.0
105.1
105

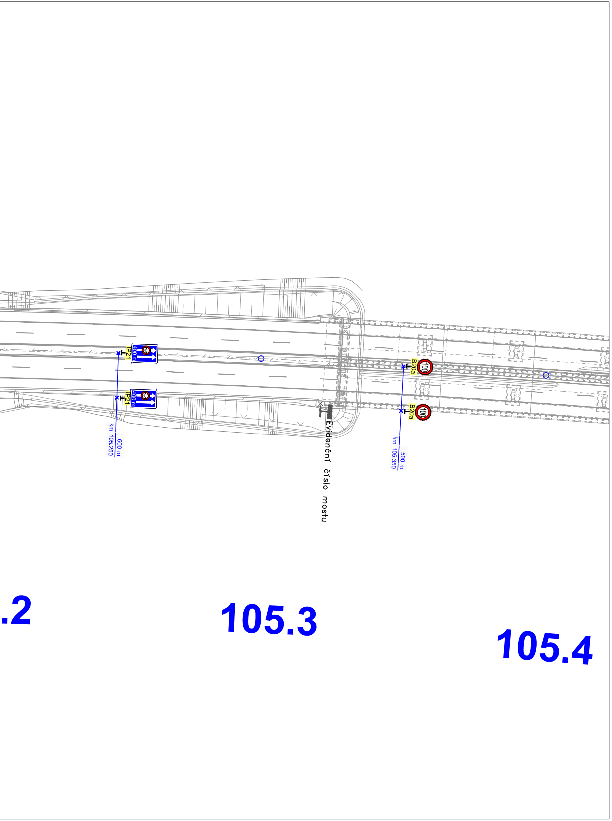
IP21
400 m
IP21
400 m
600 m
km 105,250
B20a
100
B20a
100
500 m
km 105,350
Evidenční číslo mostu
.2
105.3
105.4

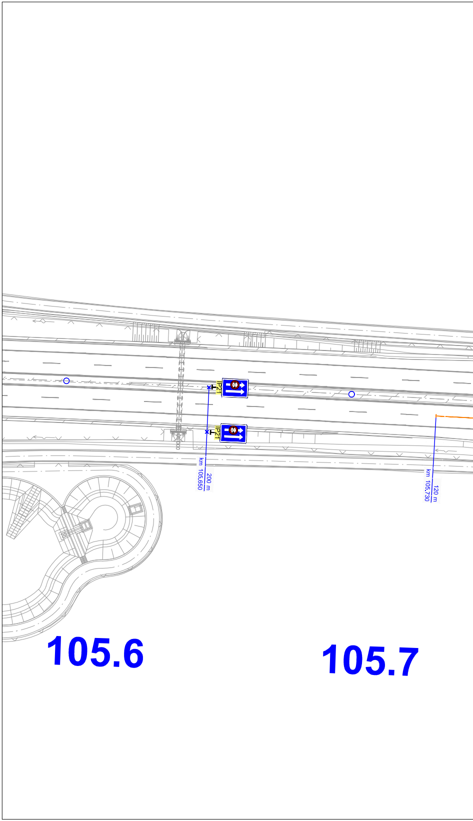
IP21
IP21
200 m
km 105,650
120 m
km 105,730
105.6
105.7

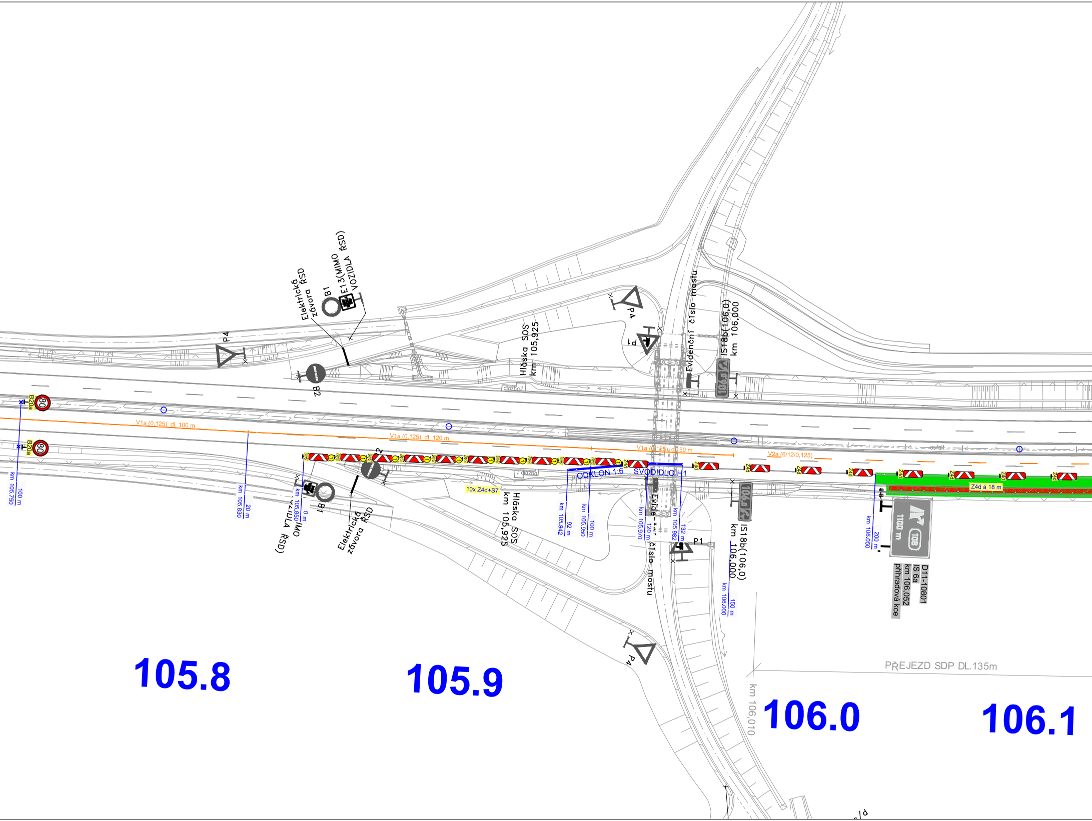
Elektrická závora ŘSD
B1
E13(MIMO VOZIDLA ŘSD)
P4
B2
Hláska SOS km 105,925
P4
P1
Evidenční číslo mostu
IS18b(106,0) km 106,000
dlažba
B20a
80
B20a
80
km 105.750
100 m
V1a (0,125), dl. 100 m
V1a (0,125), dl. 120 m
km 105.830
20 m
km 105.850
0 m
B1
E13(MIMO VOZIDLA ŘSD)
B2
Elektrická závora ŘSD
10x Z4d+S7
Hláska SOS km 105,925
V1a (0,125), dl. 50 m
V2a (6/12/0,125)
asfalt
ODKLON 1:6
SVODIDLO H1
km 105.942
92 m
km 105.950
100 m
km 105.970
120 m
km 105.982
132 m
P1
Evidenční číslo mostu
IS18b(106,0) km 106,000
km 106.000
150 m
Z4d
Z4d á 18 m
km 106.050
200 m
1100 m
108
D11-10801
IS 6a
km 106,052
příhradová kce
PŘEJEZD SDP DL.135m
km 106,010
105.8
105.9
106.0
106.1

ŠÍŘKOVÉ USPOŘÁDÁNÍ V MÍSTĚ STAVBY 1:100

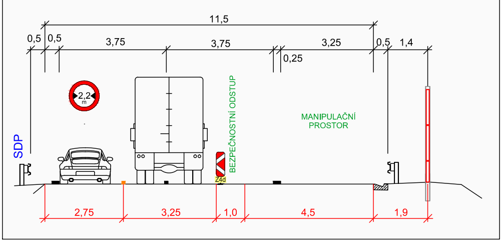
11,5
0,5
0,5
3,75
3,75
3,25
0,5
1,4
0,25
2,2 m
SDP
BEZPEČNOSTNÍ ODSTUP
MANIPULAČNÍ PROSTOR
Z4d
2,75
3,25
1,0
4,5
1,9

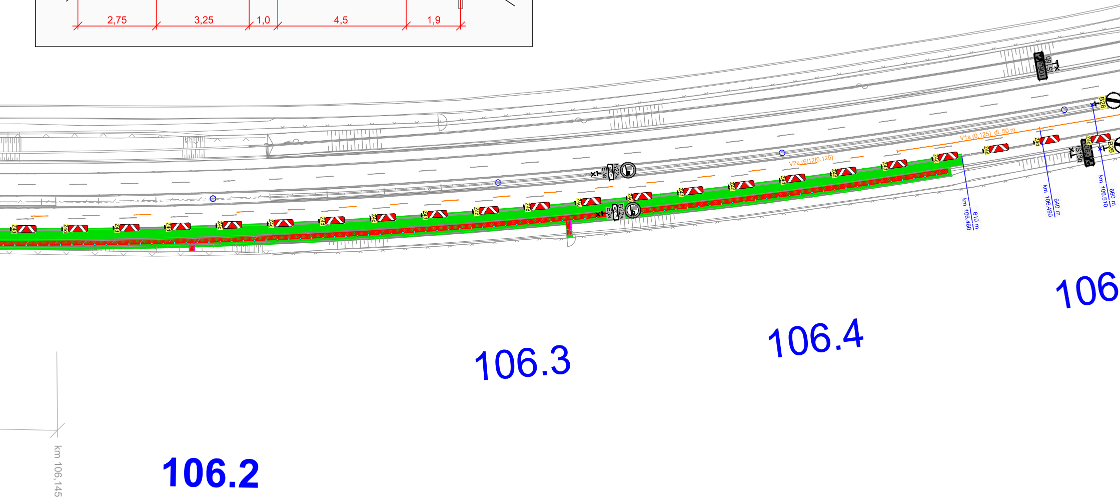
IS18b
106,5
B26
V1a (0,125), dl. 50 m
V2a (6/12/0,125)
B22a
E3a
Z4d
km 106.460
610 m
km 106.490
640 m
km 106.510
660 m
106
106.4
106.3
106.2
km 106,145

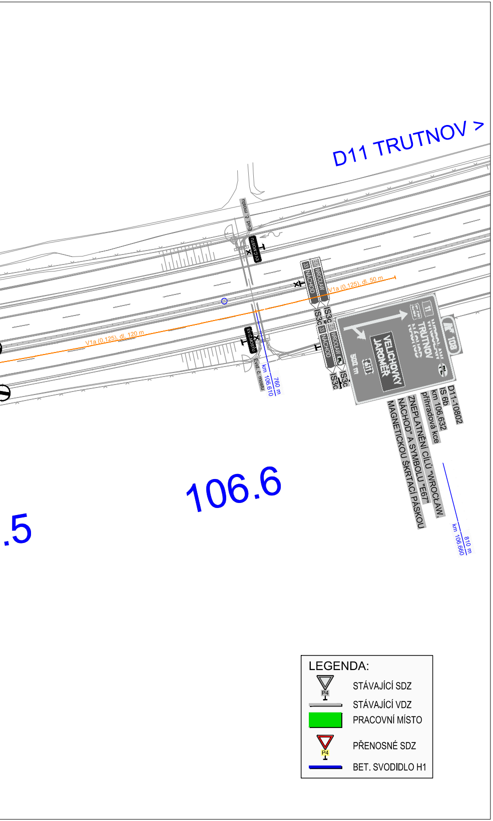
D11 TRUTNOV >
V1a (0,125), dl. 50 m
V1a (0,125), dl. 120 m
Evid. č. mostu
km 106,610
760 m
IS3c
NÁCHOD
WROCLAW
E67
VELICHOVKY
JAROMĚŘ
TRUTNOV
500 m
D11-10802
IS 6b
km 106,632
příhradová kce
ZNEPLATNĚNÍ CÍLŮ "WROCLAW, NÁCHOD" A SYMBOLU "E67" MAGNETICKOU ŠKRTACÍ PÁSKOU
106.6
.5
km 106,660
810 m

LEGENDA:
- ▽ STÁVAJÍCÍ SDZ
- ▬ STÁVAJÍCÍ VDZ
- 🟩 PRACOVNÍ MÍSTO
- ▽ PŘENOSNÉ SDZ
- ▬ BET. SVODIDLO H1

ČÍSLO ZMĚNY	TEXT ZMĚNY – ODŮVODNĚNÍ	DATUM	PODPIS
a			
b			
c			
d			
e			

Název stavby:
D11 PHS ČERNOŽICE

Číslo objektu:
SO 180

Objednatel stavby:
ŘSD
ŘEDITELSTVÍ SILNIC A DÁLNIC s.p.
Na Pankráci 546/56, 140 00 Praha 4

Razítko:
Datum: Podpis:

Zhotovitel stavby:
M-SILNICE
M - SILNICE a.s.
Husova 1697, Bílé Předměstí, 530 03 Pardubice

Razítko:
Ověřil:
Datum: Podpis:

Koordinátor RDS:
TUBES spol. s r. o.
TUBES spol. s.r.o.
Nad Zátiším 345/12, 142 00 Praha 4

Razítko:
Ověřil: HIP – Ing. Pavel MENGER
Datum: Podpis:

Souřadnicový systém S–JTSK, Výškový systém Bpv

Zhotovitel PD: TUBES, spol. s r.o., Nad Zátiším 345/12, 142 00 Praha 4, IČO: 25062255, www.tubes.cz, datová schránka: 6b98p5c

Navrhl/vypracoval: Jaroslav RAK podpis: Rak	Zodpovědný projektant: Pavel ZNAMENÁČEK podpis:	Zástupce zodpovědného projektanta: Jaroslav RAK podpis: Rak
Technická kontrola: Ing. Bronislav ŠTAMBASKÝ podpis:	Hlavní inženýr projektu: Ing. Pavel MENGER podpis:	Zástupce hlavního inženýra projektu: Ing. Tomáš BEDNAŘÍK podpis: Bedn

TUBES spol. s r. o.
Nad Zátiším 345/12
142 00 Praha 4

Kraj:	KRÁLOVÉHRADECKÝ	Číslo zakázky:	TU–23118–03
Místo stavby:	ČERNOŽICE	Číslo akce:	TU–23118
Objednatel:	ŘSD, NA PANKRÁCI 56, 140 00 PRAHA 4	Datum:	02/2024
Název stavby:	**D11 PHS ČERNOŽICE**	Formát:	11 A4
		Měřítko:	–
Objekt:	Dopravně inženýrská opatření	Stupeň: RDS	Souprava:
Příloha:	SITUACE DIO	Číslo přílohy: 2	

t:\tu-23118\dokumentace\180 dio\180_21_situace-dio.dwg